AJA型筒形喷口

妥思AJA型筒形喷口适用于远距离送风和需要供热和供冷的场所，通过调节喷口射流角度以适应送风温差的变化。

喷筒可上下±30°范围内调整角度，喷筒安装圈能360°任意旋转，因此喷口射流可调整为任意一个角度。AJA型喷口共有四种规格可供选择，并可提供2个、3个或4个喷口拼装而成的组合件，可单个或组合件安装。

订货代码

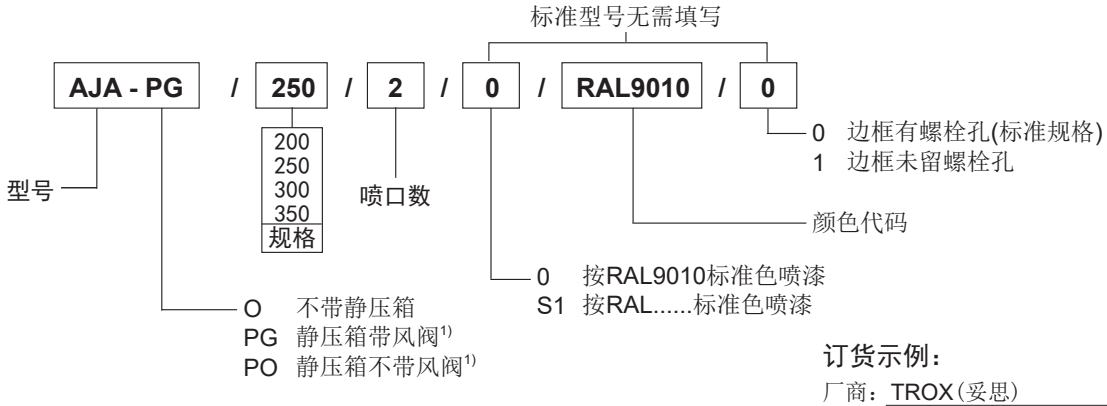

1) 该选项目前尚未国产，需进口。

订货示例：

厂商：TROX(妥思)

型号：AJA-PG / 250 / 2 / 0

尺寸

规格	名义尺寸			
	C	ØA	E	F
200	350	200	50	180
250	400	250	65	195
300	450	300	75	205
350	500	350	85	235

组合件

拼装喷口数	L			
	200	250	300	350
2	650	750	850	950
3	950	1100	1250	1400
4	1250	1450	1650	1850

风管尺寸

规格	拼装喷口数							
	1		2		3		4	
	B x H		B x H		B x H		B x H	
200	310	310	610	310	910	310	1210	310
250	360	360	710	360	1060	360	1410	360
300	410	410	810	410	1210	410	1610	410
350	460	460	910	460	1360	460	1810	460

结构图

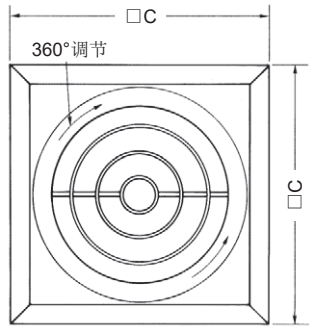

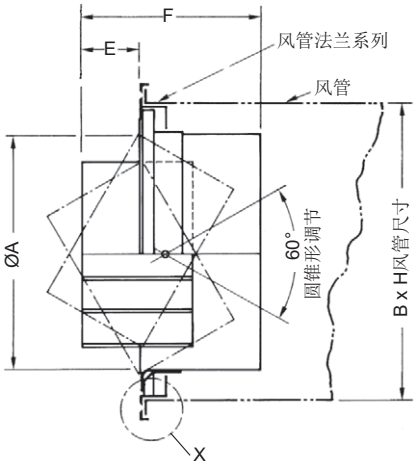

多风口安装

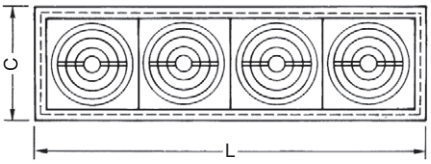

详图 X：

通过边框上的孔用螺丝钉与风管或静压箱法兰连接

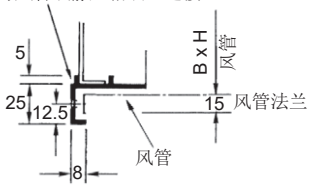

AJA型筒形喷口

运行参数

1个喷口型	AJA		风量(m³/h)														
	规格		342	504	684	828	1008	1188	1368	1512	1692	2052	2376	2700	3060	3384	3744
	200	喷射距离L(m)	8	9	12	15	18	21									
		纵向气流偏差(m)	4.0	5.5	7.0	9.0	10.0	12.0									
	250	喷射距离L(m)				12	15	17	18	21	24	28	30				
		纵向气流偏差(m)				9.0	10.0	10.5	11.5	13.0	14.0	15.5	17.0				
	300	喷射距离L(m)				11	14	15	17	18	21	24	28	34	37	43	
		纵向气流偏差(m)				12.0	12.5	14.5	15.0	16.5	18.0	20.0	22.0	24.0	34.0	43.0	
	350	喷射距离L(m)					11	12	14	15	17	20	24	28	30	34	37
		纵向气流偏差(m)					8.5	12.0	14.0	15.5	17.0	19.0	24.0	29.0	31.0	33.0	35.0

2个喷口型	AJA		风量(m³/h)														
	规格		342	504	684	828	1008	1188	1368	1512	1692	2052	2376	2700	3060	3384	3744
	200	喷射距离L(m)			8	9	11	12	14	15	17	21	24	28			
		纵向气流偏差(m)			5.0	5.5	6.0	6.5	7.5	8.0	9.0	11.0	13.0	16.0			
	250	喷射距离L(m)							11	12	14	15	18	21	24	28	29
		纵向气流偏差(m)							7.5	8.0	9.0	10.5	12.0	13.0	14.5	16.0	19.0
	300	喷射距离L(m)							9	11	12	14	15	18	21	24	26
		纵向气流偏差(m)							7.0	10.0	11.0	12.5	14.5	15.5	18.0	20.0	22.0
	350	喷射距离L(m)										12	14	15	18	20	21
		纵向气流偏差(m)										19.0	24.0	29.0	31.0	33.0	35.0

3个喷口型	AJA		风量(m³/h)														
	规格		1288	1512	1692	2052	2376	2700	3060	3384	3744	4068	4428	4752	5112	5940	6804
	200	喷射距离L(m)	11	12	14	15	17	20	23	24	28						
		纵向气流偏差(m)	6.5	7.0	7.5	8.0	8.5	9.0	10.0	13.0	15.0						
	250	喷射距离L(m)				12	14	15	17	18	21	23	24	25	28		
		纵向气流偏差(m)				7.5	9.0	9.5	10.0	11.0	12.0	12.5	13.0	14.0	14.5		
	300	喷射距离L(m)				11	12	14	15	17	18	20	21	23	24	28	32
		纵向气流偏差(m)				10.0	10.5	11.0	12.5	13.0	14.0	14.5	15.0	16.0	17.5	19.0	22.0
	350	喷射距离L(m)							12	14	15	17	18	20	21	24	28
		纵向气流偏差(m)							11.0	13.0	15.0	16.0	17.5	19.0	21.0	23.5	26.0

4个喷口型	AJA		风量(m³/h)													
	规格		1512	1692	2052	2376	2700	3060	3384	3744	4068	4428	4752	5112	5940	6804
	200	喷射距离L(m)	9	11	12	14	15	17	18	21	23	24	26			
		纵向气流偏差(m)	4.5	5.0	5.5	6.5	7.0	7.5	9.0	9.5	10.0	11.0	11.5			
	250	喷射距离L(m)				11	12	14	15	17	18	18	20	21	24	29
		纵向气流偏差(m)				6.5	7.0	7.5	8.0	9.0	10.0	10.5	11.0	11.5	13.0	14.5
	300	喷射距离L(m)								14	15	17	18	20	21	26
		纵向气流偏差(m)								9.5	10.0	12.0	13.0	15.0	17.0	19.0
	350	喷射距离L(m)									14	15	15	17	18	21
		纵向气流偏差(m)									13.5	14.0	14.5	15.0	17.0	18.0

以上数据基于送风温度在房间温度±10K范围内，气流末端平均风速为0.25m/s，且不考虑吊顶对射流的影响。以上数据噪声低于NC45(考虑8dB的室内噪声衰减)。

妥思空调设备（苏州）有限公司保留对此样本的最终解释权和修改权（2020版）